1. Hinweis

Prüfen Sie vor dem Einbau, ob die medienberührenden Teile für das zu messende Medium geeignet sind. Die mit beidseitigem Innengewinde versehenen Geräte sind als Messing- oder rostfreie Edelstahlarmatur lieferbar. Das Gerät ist wartungsfrei, wenn das zu messende Medium nicht verunreinigt ist.
Nach Druckgeräterichtlinie 2014/68/EU. Keine CE-Kennzeichnung, siehe Artikel 4 Absatz 3 "Gute Ingenieurpraxis", Richtlinie 2014/68/EU Diagramm 8, Rohrleitungen, Gruppe 1 gefährliche Gase.
Beim Einsatz in Maschinen darf der Rotor-Durchflussanzeiger erst dann durch sachkundiges Fachpersonal in Betrieb genommen werden, wenn die Maschine der EG-Maschinenrichtline entspricht. Die Geräte dürfen nur von Personen benutzt, gewartet und instandgesetzt werden, die mit der Bedienungsanleitung und den geltenden Vorschriften über Arbeitssicherheit und Unfallverhütung vertraut sind. Ein störungsfreier Betrieb des Geräts ist nur dann gewährleistet, wenn alle Punkte dieser Betriebsanleitung eingehalten werden. Für Schäden, die durch Nichtbeachtung dieser Anleitung entstehen, können wir keine Gewährleistung übernehmen.

2. Arbeitsweise

Die Durchflussanzeiger der Modellreihe FR werden zur Durchflussanzeige von Flüssigkeitsströmen eingesetzt. Ein nach allen Seiten sichtbares Flügelrad wird durch die Strömung in Bewegung gesetzt. Somit kann auch aus großen Entfernungen leicht erkannt werden, ob Strömung vorhanden ist.

3. Mechanischer Anschluss

Vergewissern Sie sich vor dem Einbau, ob die erlaubten max. Betreibsdrücke und Betriebs-temperaturen des Gerätes nicht überschritten werden.
Der Durchflussanzeiger ist in Durchflussrichtung einzubauen (siehe eingestempelten Richtungspfeil).
Achtung: Schlagartiges Öffnen des Zuflusses kann zu Druckspitzen führen, die den Betriebsdruck um ein Mehrfaches überschreiten. Wasserschlag! Hierbei kann es zum Bruch des Messglases kommen!
Verspannen des Gerätes bei der Montage vermeiden!

4. Technische Daten

max. Druck:	16 bar
max. Temperatur:	100°C
Sichtrohr:	Borosilikatglas
Dichtung:	NBR / FPM
Rotor:	POM / PTFE

Sonstige s. Datenblatt, bzw. Auftragsbestätigung

5. Abmessungen

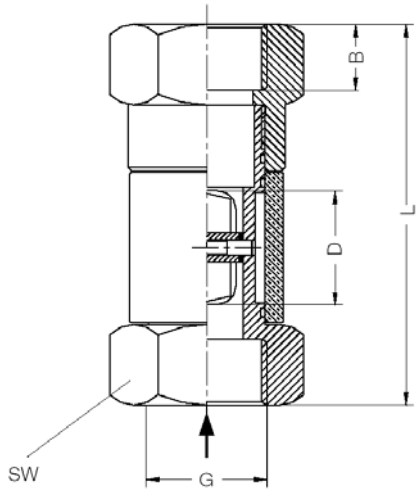

Typ	G	B [mm]	L [mm]	SW [mm]	D [mm]
FR-1x08	1/4	12	71	36	23
FR-1x10	3/8	12	71	36	23
FR-1x15	1/2	14	86	46	29,5
FR-1x20	3/8	16	94	46	29,5
FR-1x25	1	18	104	46	29,5
FR-1x32	1 1/4	20	120	65	37,6
FR-1x40	1 1/2	22	130	65	37,6

6. Entsorgung

Hinweis!

- Umweltschäden durch von Medien kontaminierte Teile vermeiden
- Gerät und Verpackung umweltgerecht entsorgen
- Geltende nationale und internationale Entsorgungsvorschriften und Umweltbestimmungen einhalten.

Batterien

Schadstoffhaltige Batterien sind mit einem Zeichen, bestehend aus einer durchgestrichenen Mülltonne und dem chemischen Symbol (Cd, Hg, Li oder Pb) des für die Einstufung als schadstoffhaltig ausschlaggebenden Schwermetalls versehen:

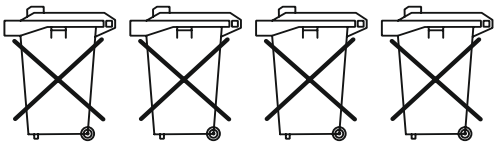

Cd[1] Hg[2] Pb[3] Li[4]

1. „Cd" steht für Cadmium.
2. „Hg" steht für Quecksilber.
3. „Pb" steht für Blei.
4. „Li" steht für Lithium

Elektro- und Elektronikgeräte

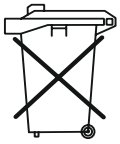

7. EU-Konformitätserklärung

Wir, INTERIN GmbH, Hofheim-Ts., Bundesrepublik-Deutschland, erklären, dass das Produkt

Durchflussanzeiger **Typ: FR -...**

mit den unten angeführten Normen übereinstimmt:

EN 50581:2012
Technische Dokumentation zur Bewertung von Elektro- und Elektronikgeräten im Hinblick auf die Beschränkung gefährlicher Stoffe

und folgende EG-Richtlinie erfüllt:

2011/65/EU **RoHS**

Hofheim, den 29. Juli 2021

H. Volz
Geschäftsführer