1. Hinweise

Die Geräte dürfen nur von Personen benutzt, gewartet und instandgesetzt werden, die mit der Bedienungsanleitung und den geltenden Vorschriften über Arbeitssicherheit und Unfallverhütung vertraut sind.
Nach Druckgeräterichtlinie 2014/68/EU. Keine CE-Kennzeichnung, siehe Artikel 4, Absatz 3 "Gute Ingenieurpraxis", Richtlinie 2014/68/EU Diagramm 8, Rohrleitungen, Gruppe 1 gefährliche Gase.
Beim Einsatz in Maschinen darf das Messgerät erst dann in Betrieb genommen werden, wenn die Maschine der EG-Maschinenrichtline entspricht. Ein störungsfreier Betrieb des Geräts ist nur dann gewährleistet, wenn alle Punkte dieser Betriebsanleitung eingehalten werden. Für Schäden, die durch Nichtbeachtung dieser Anleitung entstehen, können wir keine Gewährleistung übernehmen.

2. Arbeitsweise

Der Durchflussmesser/ -wächter der Modellreihe FT wurde zur Messung und Überwachung von viskosen Flüssigkeiten entwickelt und arbeitet nach dem Schwebekörperprinzip. Alle Geräte sind lageunabhängig – die empfohlene Einbaulage ist jedoch vertikal mit Durchfluss von unten nach oben.

3. Mechanischer Anschluss

Vor dem Einbau:

- Vergewissern Sie sich, ob die erlaubten max. Betriebsdrücke und Betriebstemperaturen des Gerätes nicht überschritten werden (siehe Standardmaterialkombinationen).
- Die Geräte sind lageunabhängig einbaubar. Eine Nachjustierung auf die Einbaulage ist nicht erforderlich. Der Durchfluss erfolgt in Pfeilrichtung (siehe Typenschild).
- Entfernen Sie alle Transportsicherungen und vergewissern Sie sich, dass sich keine Verpackungsteile mehr im Gerät befinden.
- Die Abdichtung der Anschlussverschraubungen erfolgt durch Teflon-Band oder ähnliches.
- Beim Einbau der Geräte muss darauf geachtet werden, dass keine großen Zug- oder Druckbelastungen auf die Anschlussverschraubungen ausgeübt werden. Wir empfehlen die Ein- und Ausgangsleitung in ca. 50 mm Entfernung von der Anschlussverschraubung mechanisch zu befestigen.
- Die Geräte dürfen nicht innerhalb eines Induktionsfeldes installiert werden.

4.a. Elektrischer Anschluss / Technische Daten / Abmessungen

Max. Druck:	12 bar
Max. Temperatur:	+100 °C
Max. Schaltleistung:	240 V_{AC}, 100 VA, 1,5 A

Sonstige s. Datenblatt, bzw. Auftragsbestätigung

Schließkontakt

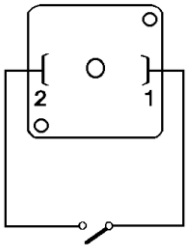

Umschaltkontakt

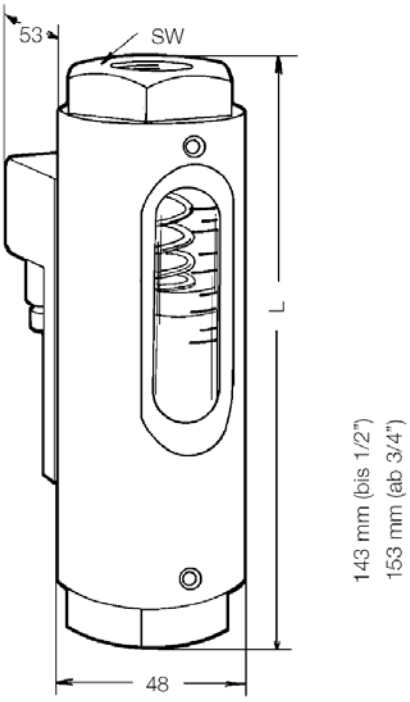

Achtung! Schlagartiges Öffnen des Zuflusses kann zu Druckspitzen führen, die den Betriebsdruck um ein Mehrfaches überschreiten. Wasserschlag!

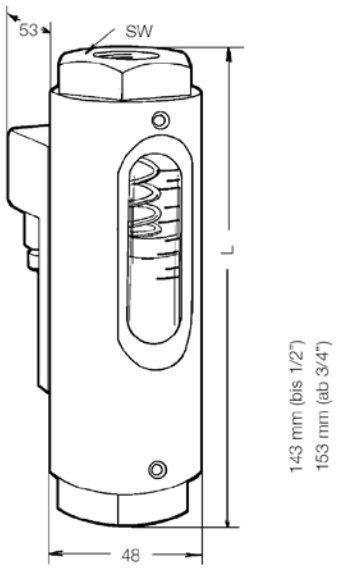

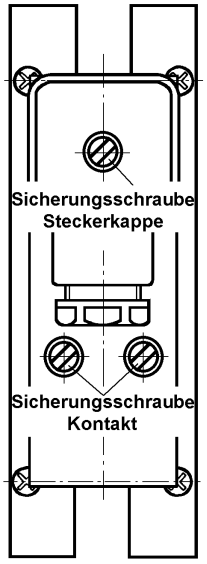

- **Fall 1:**
  Bei eingebautem Gerät
  Öffnen Sie die Zuleitung.
  Lassen Sie langsam Medium einfließen, bis die Zeigeranzeige die Durchflussmenge des gewünschten Schaltpunktes anzeigt.
- **Fall 2:**
  Bei ausgebautem Gerät
  Schwebekörper mit einem geeigneten Werkzeug anheben, bis die Zeigeranzeige die Durchflussmenge des gewünschten Schaltpunktes anzeigt.

  - Lockern Sie mit einem Schraubenzieher die beiden Sicherungsschrauben am Kontaktfuß.
  - Verschieben Sie das Schaltgehäuse nach unten.
  - Entfernen Sie nach Lösen der Sicherungsschraube die Steckerkappe vom Kontaktfuß.
  - Schließen Sie an PIN 1 + 2 (Wechselkontakt PIN 2 + 3 optional) ein geeignetes Durchgangsprüfgerät an.
  - Der Reedkontakt ist nun geschlossen (elektrischer Durchgang).
  - Schaltgehäuse nach oben verschieben, bis der Reed-Kontakt gerade öffnet (kein elektrischer Durchgang). Der Kontakt ist nun auf fallenden Durchfluss eingestellt. Soll der Kontakt für steigenden Durchfluss eingestellt werden, muss der Kontakt nun noch um die Hysterese ca. 3-5 mm nach unten verschoben werden.

  - In dieser Position durch Festdrehen der Sicherungsschrauben justieren. Steckerkappe aufsetzen. Das Gerät ist nun betriebsbereit.
  - Bei richtiger Einstellung des Grenzkontaktes hat dieser bistabiles Schaltverhalten; d.h. bei Überschreiten des eingestellten Grenzwertes bleibt der Kontakt geschlossen und bei Unterschreiten des eingestellten Grenzwertes bleibt der Kontakt geöffnet.

5. Entsorgung

Hinweis!

- Umweltschäden durch von Medien kontaminierte Teile vermeiden
- Gerät und Verpackung umweltgerecht entsorgen
- Geltende nationale und internationale Entsorgungsvorschriften und Umweltbestimmungen einhalten.

Batterien

Schadstoffhaltige Batterien sind mit einem Zeichen, bestehend aus einer durchgestrichenen Mülltonne und dem chemischen Symbol (Cd, Hg, Li oder Pb) des für die Einstufung als schadstoffhaltig ausschlaggebenden Schwermetalls versehen:

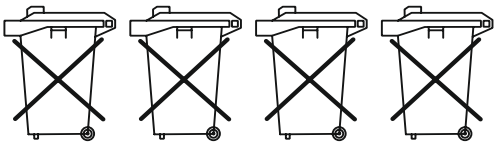

Cd[1] Hg[2] Pb[3] Li[4]

1. „Cd" steht für Cadmium.
2. „Hg" steht für Quecksilber.
3. „Pb" steht für Blei.
4. „Li" steht für Lithium

Elektro- und Elektronikgeräte

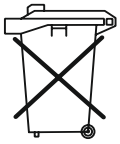

6. EU-Konformitätserklärung

Wir, INTERIN GmbH, Hofheim-Ts., Bundesrepublik-Deutschland, erklären, dass das Produkt

Durchflussmesser / -wächter Typ FT

mit den unten aufgeführten Normen übereinstimmt:

EN 61010-1:2011
Sicherheitsbestimmungen für elektrische Mess-, Steuer-, Regel- und Laborgeräte - Teil 1: Allgemeine Anforderungen

EN 60529:2014
Schutzart durch Gehäuse (IP-Code)

DIN EN IEC 63000:2018
Technische Dokumentation zur Beurteilung von Elektro- und, Elektronikgeräten hinsichtlich der Beschränkung gefährlicher Stoffe

und folgende EG-Richtlinie erfüllt:

2014/35/EU	Niederspannungsrichtlinie
2011/65/EU	**RoHS** (Kategorie 9)
2015/863/EU	Delegierte Richtlinie (RoHS III)

Hofheim, den 29. Juli 2021

H. Volz
Geschäftsführer